Schmidlin™

Massskizze

Schmidlin Duschwanne tief 80x80x15 cm

Ablaufloch ø 52 mm

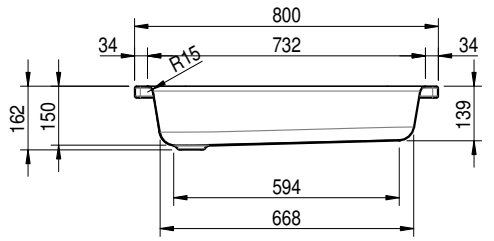

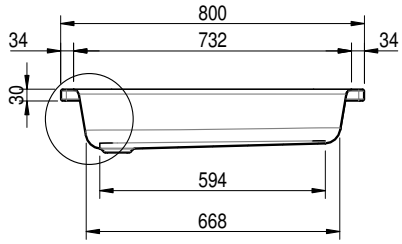

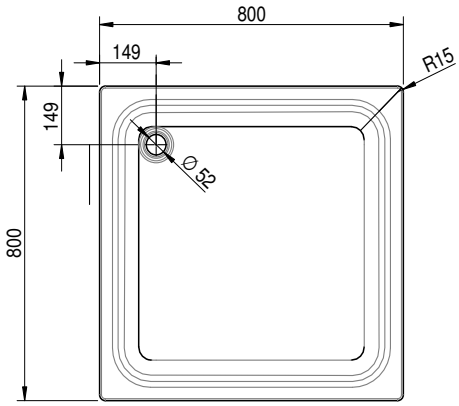

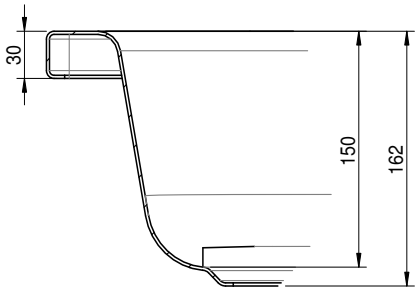

Artikel-Nr.: 1549-0001 **SGVSB-Nr.:** 141002 **ST-Nr.:** 1311121 **Gewicht:** 20 kg

Optionen

- Farbklasse: I,II,III,IV,V [FA0_ _ _]
- Mit Zargen [Z_ _ _ _]
- ANTIGLISS PRO [GT01]
- GLASUR PLUS [OV01]
- Speziallänge -2/+5 cm (beidseitig von -1 bis +2,5cm)
- Scharfkantige Ecke (Radius 5 mm) [EA_ _ 04]
- Geschnittene Ecke [EA_ _03]
- Abgerundete Ecke [EA _ _02]
- Schürze(n) 200 mm
- Schürze(n) Spezialhöhe
- Ablaufloch 90 mm [AG90]
- Spezialanfertigung

Zubehör

- Duschwannen-Fussset 4/6/8 (SIA 181), mit/ohne Dichtband
- Duschwannen-Montagerahmen BASIC (SIA 181)
- Schmidlin Zargen-Montagewinkel (SIA 181), Satz (4 Stück)
- Zargengummiprofil

Ab- und Überlaufgarnituren

- Ablaufgarnitur Viega Domoplex