Croma 100
Brausenset Multi mit Brausenstange 90 cm
Oberflächen: **Chrom** Artikelnummer: **27774000**

Beschreibung

Merkmale

- besteht aus: Handbrause, Brausestange, Brausenschlauch, Handbrausehalterung, Seifenschale
- Brausekopfgrösse: 100 mm
- Strahlart: Rain, MonoRain, Massage
- Strahlartenumstellung durch drehbare Strahlscheibe
- brauseseitiger Drehwirbel gegen lästiges Verdrehen des Brauseschlauches
- Neigungswinkel um 90° verstellbar, Handbrausehalterung schwenkt nach links und rechts sowie oben und unten
- Maximale Durchflussmenge bei 3 bar: 19 l/min
- Mindestfließdruck: 1 bar
- Brausestangendurchmesser: 22 mm
- Profil Steigrohr: rund
- Wandstützen aus Kunststoff
- Wandbefestigung: Schraubbefestigung

Artikeldetails

ST-Nr.	6531878.501
TEAM-Nr.	758947.501
Preis exkl. MwSt.	189.00 CHF

Technologie

Produktabbildung

Maßzeichnung

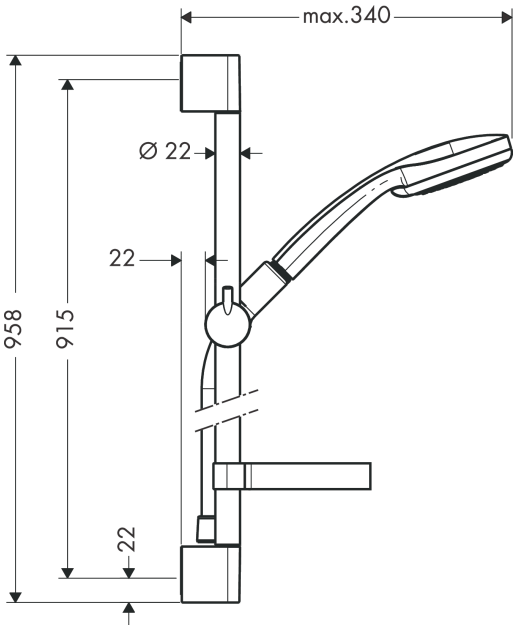

Croma 100
Brausenset Multi mit Brausenstange 90 cm
Oberflächen: **Chrom** Artikelnummer: **27774000**

Durchflussdiagramm

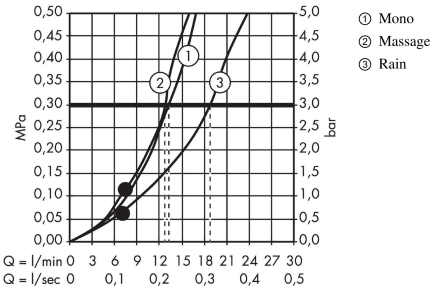

① Mono
② Massage
③ Rain

Die Verbrauchswerte wurden praxisnah mit den dazugehörigen Armaturen (Thermostat/ Mischer/Unterputzventil) gemessen.

Croma 100
Brausenset Multi mit Brausenstange 90 cm
Oberflächen: **Chrom** Artikelnummer: **27774000**

Einbaubeispiel

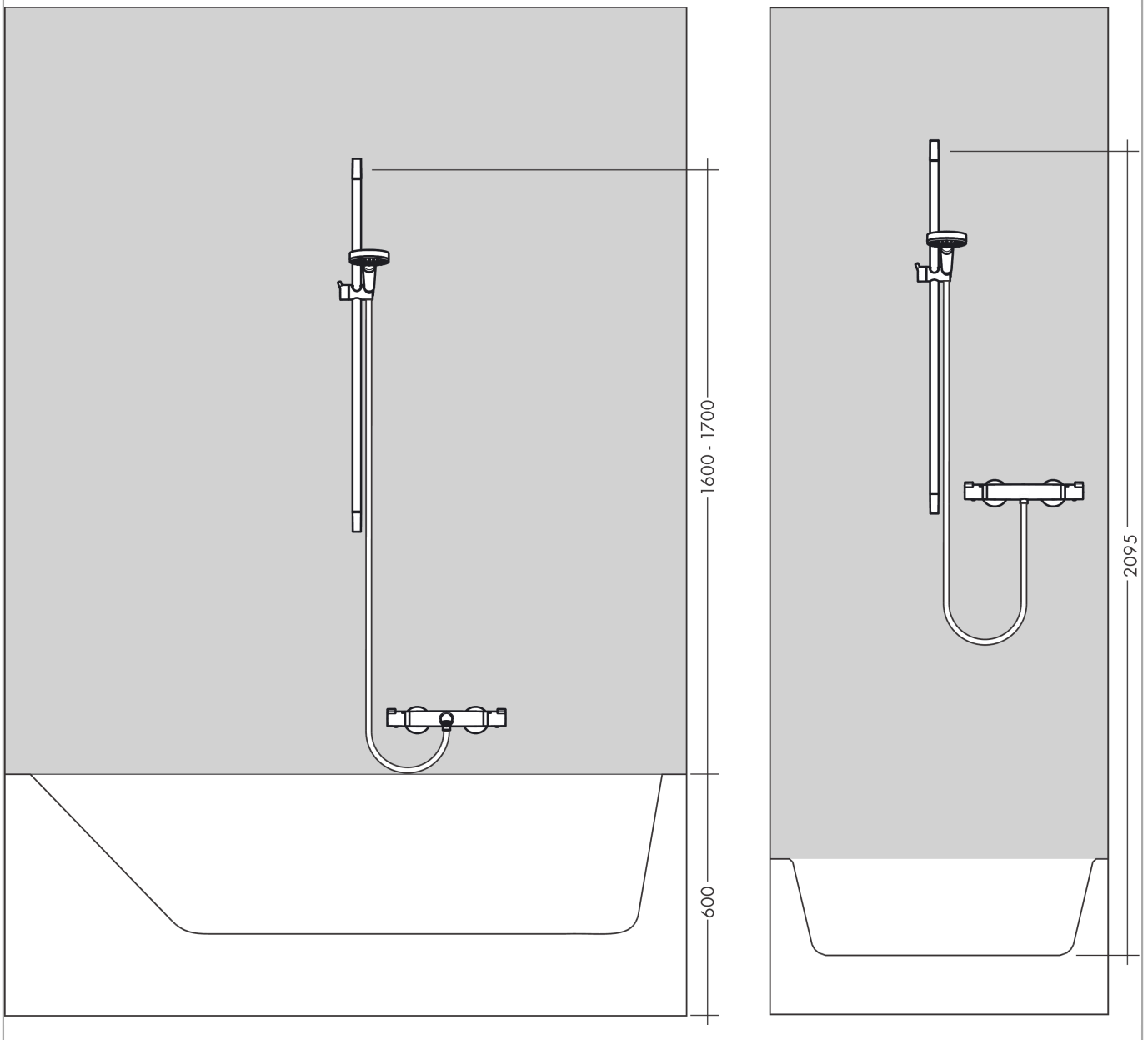

Croma 100
Brausenset Multi mit Brausenstange 90 cm
Oberflächen: **Chrom** Artikelnummer: **27774000**

Explosionszeichnung

Baujahr: **>10/06**

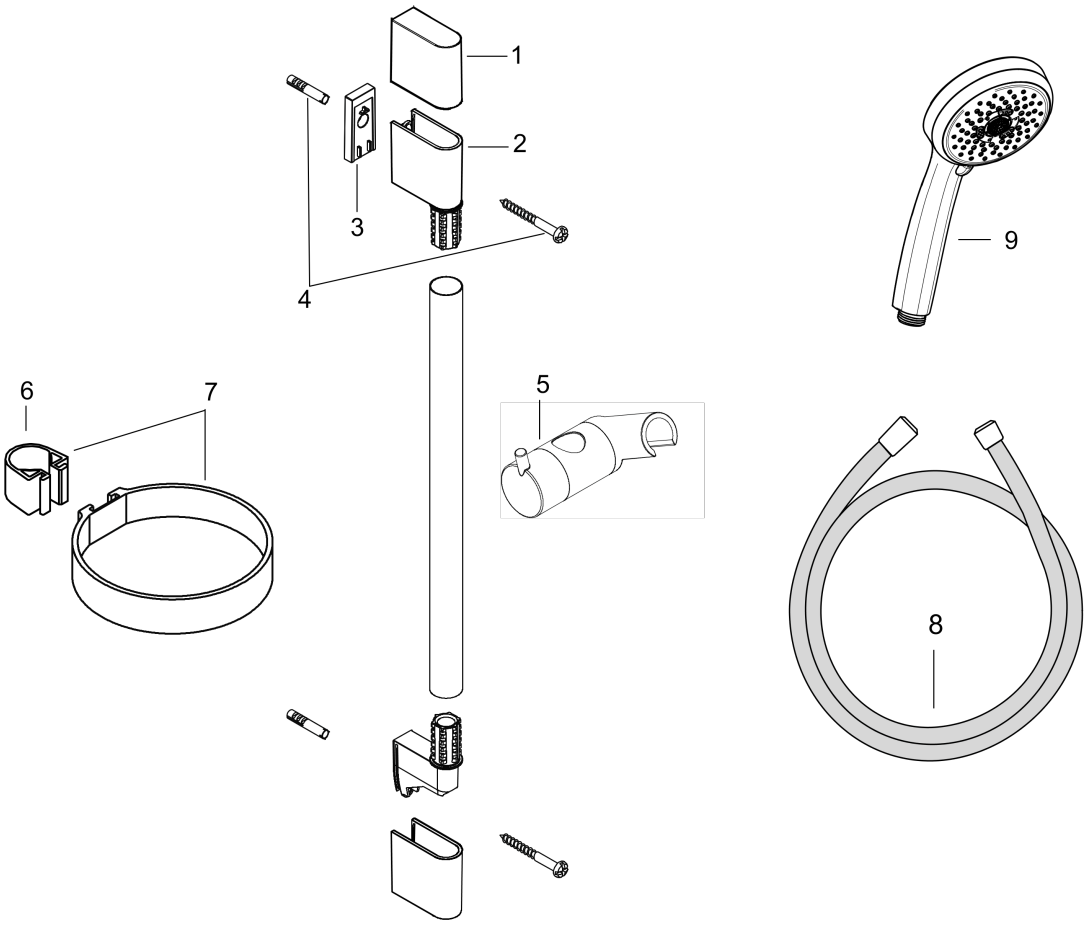

Croma 100
Brausenset Multi mit Brausenstange 90 cm
Oberflächen: **Chrom** Artikelnummer: **27774000**

Ersatzteilliste

Baujahr: **>10/06**

Pos.	Beschreibung	Artikelnummer	Preis	VE
1	Abdeckung Set	98738000	-	1
2	Wandstütze	96275000	-	1
3	Fliesenausgleichsscheibe	97450000	-	1
4	Befestigungsteile	96179000	-	1
5	Schieber kompl.	98753000	-	1
6	Schelle zu Casetta, Ø 22 mm	96189000	-	1
7	Ablage Casetta	28678000	-	1
8	Brauseschlauch Isiflex'B 1,60 m	28276000	-	1
9	Handbrause	28536000	-	1