KWC ISLA
Hebelmischer - Küche

Modell-Linie: ISLA | 10.371.033.000FL
Armaturen | Manuelle Armaturen

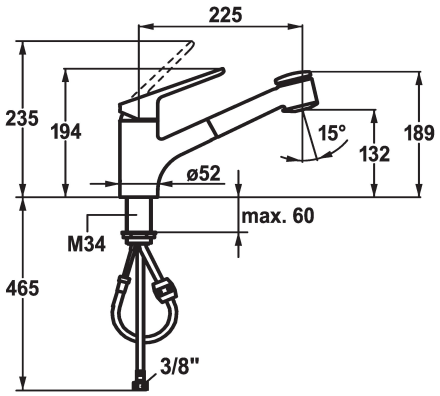

KWC-Nr.

123994
chromeline, A 225, flexible Anschlussschläuche

* Hebelmischer
* TouchProtect - Schutz vor Verbrennungen durch Zweischalenprinzip
* Auszugbrause
- SprayClean - aktive Kalkbeseitigung und schnelle Siebreinigung
- bis 700 mm ausziehbar
- PowerClean - Siebstrahlmodus, mit Rückstellautomatik
- TwistProtect - Brause 360° drehbar

* Schlauchdurchführung, schwenkbar 95°
* EasyLock - einfache Auszugbrausenrückführung
* KWC Steuerpatrone M 35 S
- mit Keramikscheibentechnik
- Auslaufmenge und Temperatur stufenlos einstellbar
* Flexible Anschlussschläuche ⅜"
* Befestigung mit Gewindestutzen M34 x 1
Tischbohrung ø35 mm

Technische Daten
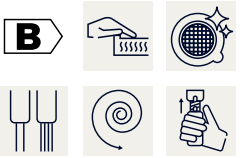
Energie Etikette	B
Auslaufmenge Siebstrahl	9 l/min (3 bar)
Auslaufmenge Normalstahl	9 l/min (3 bar)
Anschluss	Thermostat
Auslauf	2
Bedienung	yes
Küchenbrause	yes
Farbcode	chromeline
Installationsart	yes
Armaturtyp	Hebelmischer
Mass Höhe	194
Armaturengeräuschgruppe	2
Ausladung A	A 225
teamNumber	726880.502
sanitasTroeschNumber	6115