KWC MONTA

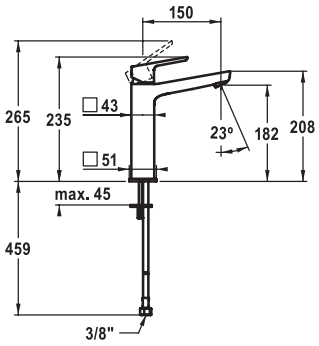

KWC-Nr.	Oberfläche	SGVSB	Sanitas Troesch
12.411.093.000FL	chromeline	725 406.502	6113 160.502

A 150, flexible Anschlussschläuche, ohne Ablaufgarnitur

Waschtisch

Hebelmischer
- Auslauf fest
  – Neoperl® Perlator® SSR, Schwenkstrahlregler
- OptimalSpace - grosszügiger Wasch- / Arbeitsbereich
- KWC Steuerpatrone M 35 OP
  – mit Keramikscheibentechnik
  – Auslaufmenge und Temperatur stufenlos einstellbar
  – Temperaturbegrenzung
- Flexible Anschlussschläuche ⅜"
- Befestigung mit Stehbolzen 2x M6 x 1
- Tischbohrung ø35 mm