KWC BEVO

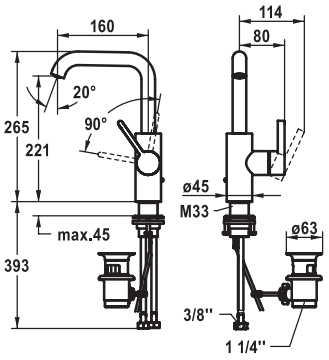

KWC-Nr.	Oberfläche
12.421.132.000FL	chromeline
A 160, flexible Anschlussschläuche, mit Ablaufgarnitur	
12.421.142.000FL	chromeline
A 160, flexible Anschlussschläuche, ohne Ablaufgarnitur	

Waschtisch
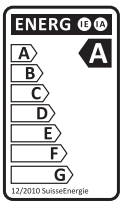
Hebelmischer
- Positionierung des Hebels nur rechts möglich
  – Sicherheit für Kinder: Kaltwasser bei Hebelposition vorne
- EcoProtect - Wasserspareinrichtung
- Schwenkauslauf 120° , erweiterbar auf 360°
  – Neoperl® Caché® CS, Coin Slot
- OptimalSpace - grosszügiger Wasch- / Arbeitsbereich
- KWC Steuerpatrone M 35 S
  – mit Keramikscheibentechnik
  – Auslaufmenge und Temperatur stufenlos einstellbar
- Flexible Anschlussschläuche ⅜"
- Befestigung mit Gewindestutzen M33 x 1.5
- Tischbohrung ø35 mm