KWC DOMO | 6.0

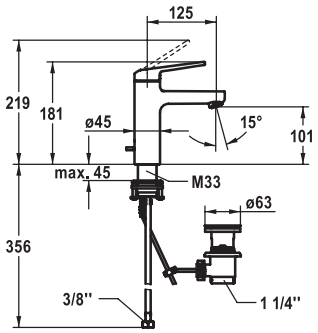

KWC-Nr.	Oberfläche
12.668.041.000FL	chromeline
A 125, flexible Anschlussschläuche, mit Ablaufgarnitur	
12.668.051.000FL	chromeline
A 125, flexible Anschlussschläuche, ohne Ablaufgarnitur	

Waschtisch

Hebelmischer
- EcoProtect - Wasserspareinrichtung
- Auslauf fest
  – Neoperl® Cascade® SLC
- KWC Steuerpatrone M 35 OP
  – mit Keramikscheibentechnik
  – Auslaufmenge und Temperatur stufenlos einstellbar
  – Temperaturbegrenzung
- Flexible Anschlussschläuche ⅜"
- Befestigung mit Gewindestutzen M33 x 1.5 , mit Feststellschrauben
- Tischbohrung ø35 mm

Auslaufmenge 4 l/min (3 bar)
Armaturengeräuschgruppe I

Sortiments-, Modell- und technische Änderungen vorbehalten. Massangaben in mm.