INO

Waschtisch unterbaufähig, SaphirKeramik

813301 ... 104 1
813301 ... 109 1

TECHNISCHE DATEN

Artikel-Nr.	813301 ... 104 1 / 813301 ... 109 1
SGVSB / ST	Ausf. 104 – 211 338 / 2118 609 Ausf. 109 – 211 338 / 2118 610
Zulassung	Qplus
Grösse	900 x 360/450 mm
Beckeninnenmasse	ca. 548 x 340 mm
Ausführung	SaphirKeramik 104 – 1 Hahnloch mittig, mit Überlauf 109 – ohne Hahnloch, mit Überlauf Becken rechts, Ablagefläche links Waschtisch wird mit 2 Schrauben befestigt
Gewicht	14,5 kg
Montagematerial exkl.	Steinschrauben-Befestigungs-Set
Sonstiges	für ... Sanitärfarbe einsetzen

AUSSCHREIBUNGSTEXT

Waschtisch Laufen-INO aus SaphirKeramik, unterbaufähig
Grösse 900 x 360/450 mm
Becken rechts, Ablagefläche links
mit Überlauf
Artikel-Nr. 813301 ... 104 1, 813301 ... 109 1, Farben siehe Farbtabelle
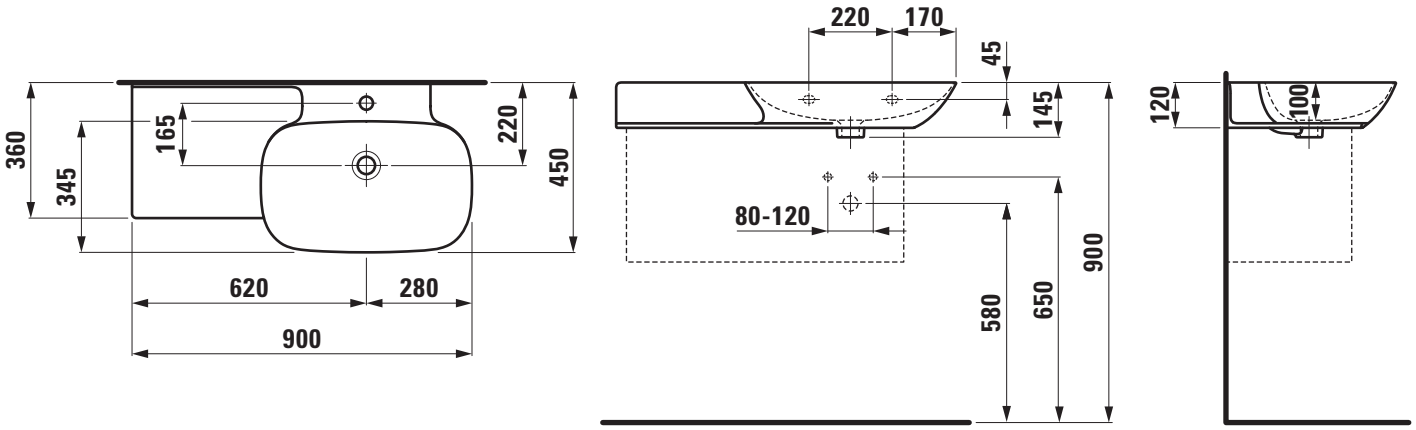
TECHNISCHE ZEICHNUNGEN / M 1 : 20