Kombi Seifenspender und Glashalter, BA57VC118

Serie	Nia
Typ	Glashalter und Doppelglashalter
Material	verchromt
Farbe	Klarglas
Sanitas-Troesch Nr.	4133 958.501.000
Team Nr.	511893.501.000

Produktbeschreibung

NIA Kombi Seifenspender und Glashalter, Klarglas

Produktabbildung

Masszeichnung

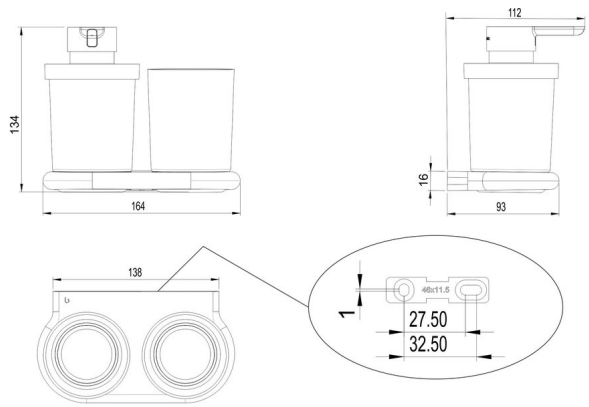

Pflegehinweise

Finden Sie unter bodenschatz.ch/de-ch/service/reinigung-pflege/

Ersatzteile & Zubehör

BA57VC831	Pumpenkopf
BA57VC832	Spenderdrücker
BA57VC880	Schliessdeckel inkl. Dichtring und Pumpe
BA57XX500	Ersatz-Set Pumpe
BA57XX801	Klarglas und Seifenspendergehäuse
BA57XX821	Wandbefestigungsset

BA57XX826	Kunststoffeinlage
BA57XX834	Dichtring