VAIA Waschtisch-Wandbatterie ohne Ablaufgarnitur - Champagne (22kt Gold)

VAIA

36 712 809

- Ausladung 190 mm
- starrer Auslauf
- runder luftangereicherter Strahl
- Bohrungsdurchmesser Seitenventil 37 mm
- Bohrungsdurchmesser Auslauf 40 mm
- Rosetten Ø 60 mm
- Durchfluss max. 5,7 l/min
- bleifrei

Champagne (22kt Gold)	36 712 809-47
Chrom	36 712 809-00
Platin gebürstet	36 712 809-06
Platin	36 712 809-08
Dark Chrome	36 712 809-19
Messing gebürstet (23kt Gold)	36 712 809-28
Champagne gebürstet (22kt Gold)	36 712 809-46
Dark Platinum gebürstet	36 712 809-99

Benötigtes Zubehör

SERIENNEUTRAL UP-Wandbatterie Auslauf mittig - 35 700 970 90
●Min. Einbautiefe 60 mm
●Max. Einbautiefe 132 mm

36 712 809

VAIA Waschtisch-Wandbatterie ohne Ablaufgarnitur - Champagne (22kt Gold)

36 712 809

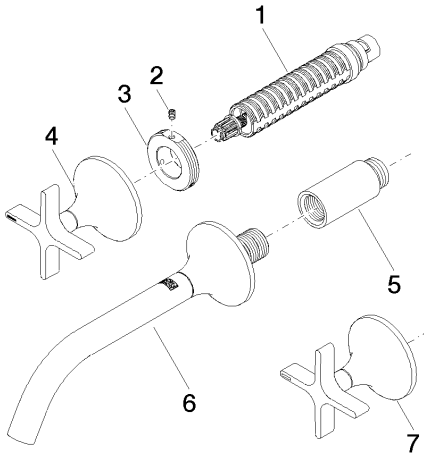

Ersatzteilstückliste

Nr.	Artikelnummer	Benennung	Verbaumenge	Lieferzeit
1	90 90 03 157 00 90	Oberteil	2	2
2	09 31 11 008 90	Stift	2	2
3	09 21 02 163 90	Scheibe	2	2
4	90 20 80 011 00-47	Griff (hot)	1	30
5	09 24 03 081 10 90	Verlaengerung	1	2
6	13 800 809-47	Auslauf	1	30
7	90 20 80 010 00-47	Griff (cold)	1	30