SYNC Einhebelmischer Pull-down mit Brausefunktion - Dark Platinum gebürstet

SYNC

33 870 895

- Ausladung 240 mm
- schwenkbarer Auslauf 360°
- Laminar- und Brausestrahl
- Armaturenhöhe 444 mm
- Höhe bis Laminarstrahlregler 240 mm
- Bohrungsdurchmesser 35 mm
- Metallbrauseschlauch 1800 mm
- Sprayface mit Antikalk-System
- Durchfluss max. 10,4 l/min bei 3 bar Fließdruck
- bleifrei

Eigensicher gegen Rückfließen.

Dark Platinum gebürstet	33 870 895-99
Chrom	33 870 895-00
Platin gebürstet	33 870 895-06
Platin	33 870 895-08
Messing (23kt Gold)	33 870 895-09
Dark Chrome	33 870 895-19
Messing gebürstet (23kt Gold)	33 870 895-28
Schwarz matt	33 870 895-33
Champagne gebürstet (22kt Gold)	33 870 895-46
Champagne (22kt Gold)	33 870 895-47
Chrom gebürstet (Edelstahl-Look)	33 870 895-93

Empfohlenes Zubehör

SERIENNEUTRAL Schwenkbegrenzungsset - 12 821 970 90

Empfohlenes Zubehör

SERIENNEUTRAL Spender ohne Rosette - Dark Platinum gebürstet 82 424 970-99

Empfohlenes Zubehör

SERIENNEUTRAL Exzenterbetätigung mit Drehknopf - Dark Platinum gebürstet 10 712 970-99

SYNC Einhebelmischer Pull-down mit Brausefunktion - Dark Platinum gebürstet

SYNC

33 870 895

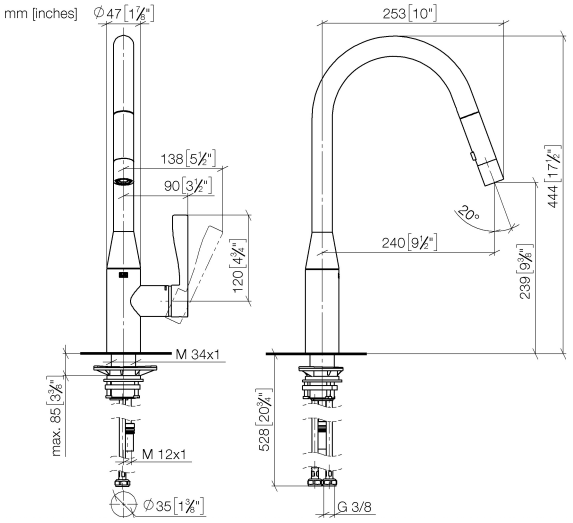

Durchflussdiagramm

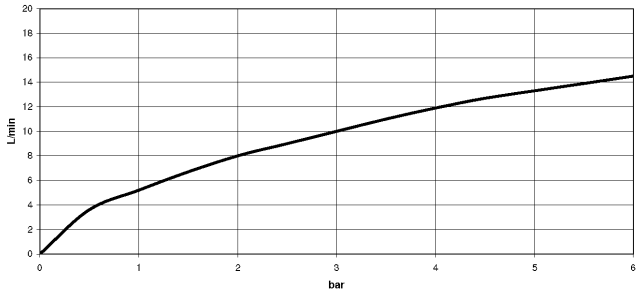

Codes & Standards

EnergieEtikette B

SYNC Einhebelmischer Pull-down mit Brausefunktion - Dark Platinum gebürstet

33 870 895

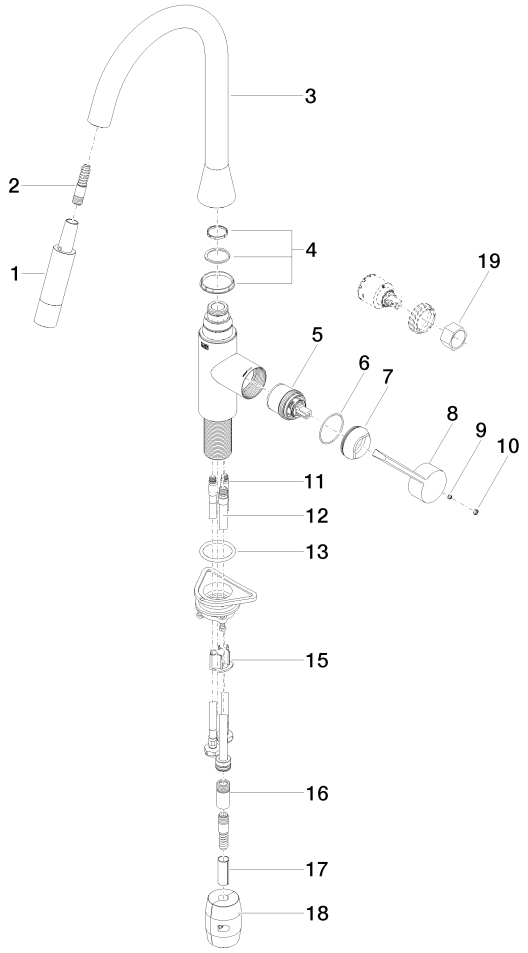

Ersatzteilstückliste

Nr.	Artikelnummer	Benennung	Verbaumenge	Lieferzeit
1	04 12 11 148 00-99	Brause	1	60
2	04 30 02 120 00-85	Schlauch	1	30
3	90 28 22 302 00-99	Auslauf	1	30
4	90 28 10 161 00 90	Set	1	2
5	90 15 05 064 02 90	Kartusche	1	2
6	09 14 10 190 90	Dichtung	1	2
7	09 28 30 030-99	Haube	1	30
8	09 20 89 020-99	Griff	1	30
9	09 31 11 063 90	Stift	1	10
10	90 31 20 087 00-99	Stopfen	1	30
11	04 30 04 101 00 90	Schlauch	2	2
12	04 28 20 067 00 90	Rohr	1	2
13	09 14 10 036 90	Dichtung	1	2
14	04 30 11 040 00 90	Befestigungssatz	1	2
15	09 20 93 056 90	Einsatz	1	2
16	90 24 03 253 00 90	Adapter	1	2
17	09 30 03 038 90	Schlauch	1	2
18	04 21 50 010 00 90	Zubehoer	1	2
19	09 30 09 031 90	Schluessel	1	60

Modell-, Programm- und technische Änderungen sowie Irrtum vorbehalten.
Mehr Informationen erhalten Sie unter: www.dornbracht.com +49 (0) 2371 88999 900 mail@dornbracht.com