Waschtisch - IMO
Glashalter Wandmodell - chrom
Artikelnummer: 83 401 979-00

- Glas aus Kristallglas, matt
- Breite 60 mm
- Höhe 120 mm
- Ausladung 110 mm

chrom

Maßzeichnung

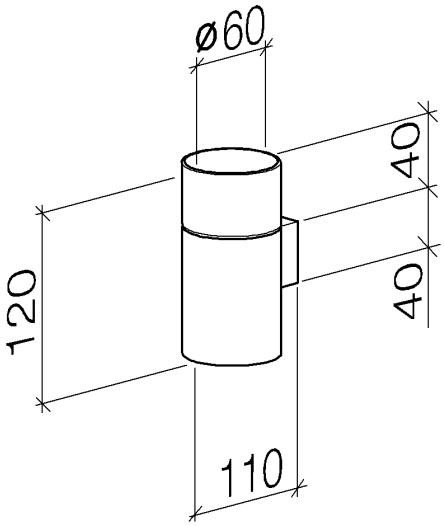

Alle Angaben in mm / inch = mm x 0,0394

Waschtisch - IMO
Glashalter Wandmodell - chrom
Artikelnummer: 83 401 979-00

Waschtisch - IMO
Glashalter Wandmodell - chrom
Artikelnummer: 83 401 979-00

Weitere Oberflächenvarianten

platin matt
83 401 979-06

platin
83 401 979-08

messing gebürstet
83 401 979-28

schwarz matt
83 401 979-33

Weitere Oberflächen auf Anfrage (x-tra Service)

Empfohlenes Zubehör

08 90 00 008 82
Trinkglas matt -

Waschtisch - IMO
Glashalter Wandmodell - chrom
Artikelnummer: 83 401 979-00

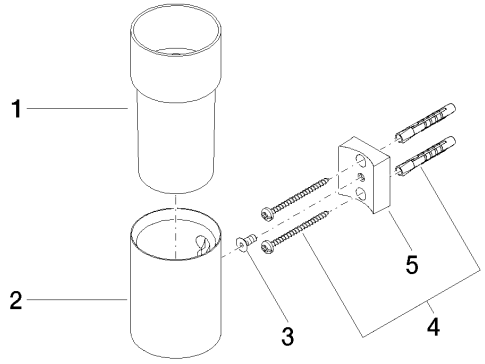

Ersatzteilstückliste

Nr.	Artikelnummer	Benennung	Verbaumenge
1	08 90 00 008 82	Trinkglas matt -	1
2	08 17 97 569-00	Halter	1
3	09 30 30 117 90	Schraube	1
4	05 30 31 025 00 90	Befestigungssatz	1
5	08 10 10 530-00	Halter	1