KWC AVA 2.0

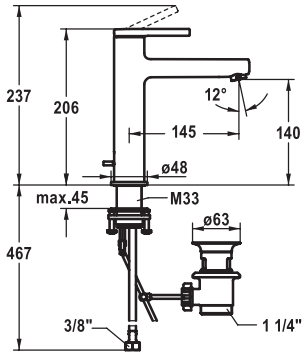

KWC-Nr.	Oberfläche
12.468.033.000FL	chromeline
A 145, flexible Anschlussschläuche, mit Ablaufgarnitur	
12.468.073.000FL	chromeline
A 145, flexible Anschlussschläuche, ohne Ablaufgarnitur	
12.468.633.000FL	chromeline
A 145, flexible Anschlussschläuche, mit Push Open	

Waschtisch
CoolFix
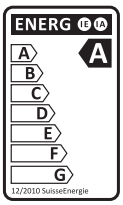
Hebelmischer
- CoolFix - Kaltwasser bei Hebelposition Mitte
- EcoProtect - Wasserspareinrichtung
- Auslauf fest
  – Neoperl® Perlator® SSR, Schwenkstrahlregler
- OptimalSpace - grosszügiger Wasch- / Arbeitsbereich
- KWC Steuerpatrone S 25
  – mit Keramikscheibentechnik
  – Auslaufmenge und Temperatur stufenlos einstellbar
- Flexible Anschlussschläuche ⅜"
- QuickInstallation - Befestigung mit Gewindestutzen M33 x 1.5 mit Feststellschrauben
- Tischbohrung ø35 mm
- Lieferumfang:
  – KWC Ablaufventil Z.538.581.000
  – KWC Ablaufventil Push Open 2 in 1 Z.538.321.000