KWC AVA 2.0

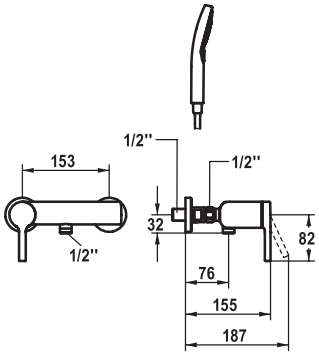

KWC-Nr.	Oberfläche
21.462.010.000	chromeline
AD 153, mit Brause und Schlauch	
21.462.310.000	chromeline
AD 153, ohne Brause und Schlauch	
21.462.010.000OG	chromeline
AD 153, ohne Wandanschlüsse, ohne Brause und Schlauch	

Dusche

Hebelmischer
- TouchProtect - Schutz vor Verbrennungen durch Zweischalenprinzip
- Eigensicher gegen Rückfliessen
- KWC Steuerpatrone M 35 OP
  - mit Keramikscheibentechnik
  - Auslaufmenge und Temperatur stufenlos einstellbar
  - Temperaturbegrenzung
- Wandanschlüsse ½" x ½", absperrbar L 40
- Lieferumfang:
  - Handbrause KWC CHOICE-X 26.000.123.000
  - Brausenschlauch 1800 mm, Kunststoff 26.001.014.000